ANGELO PO - LAVASTOVIGLIE A CARICA FRONTALE MONOFASE
KN50M - 01-10-2003 » 01-09-2005

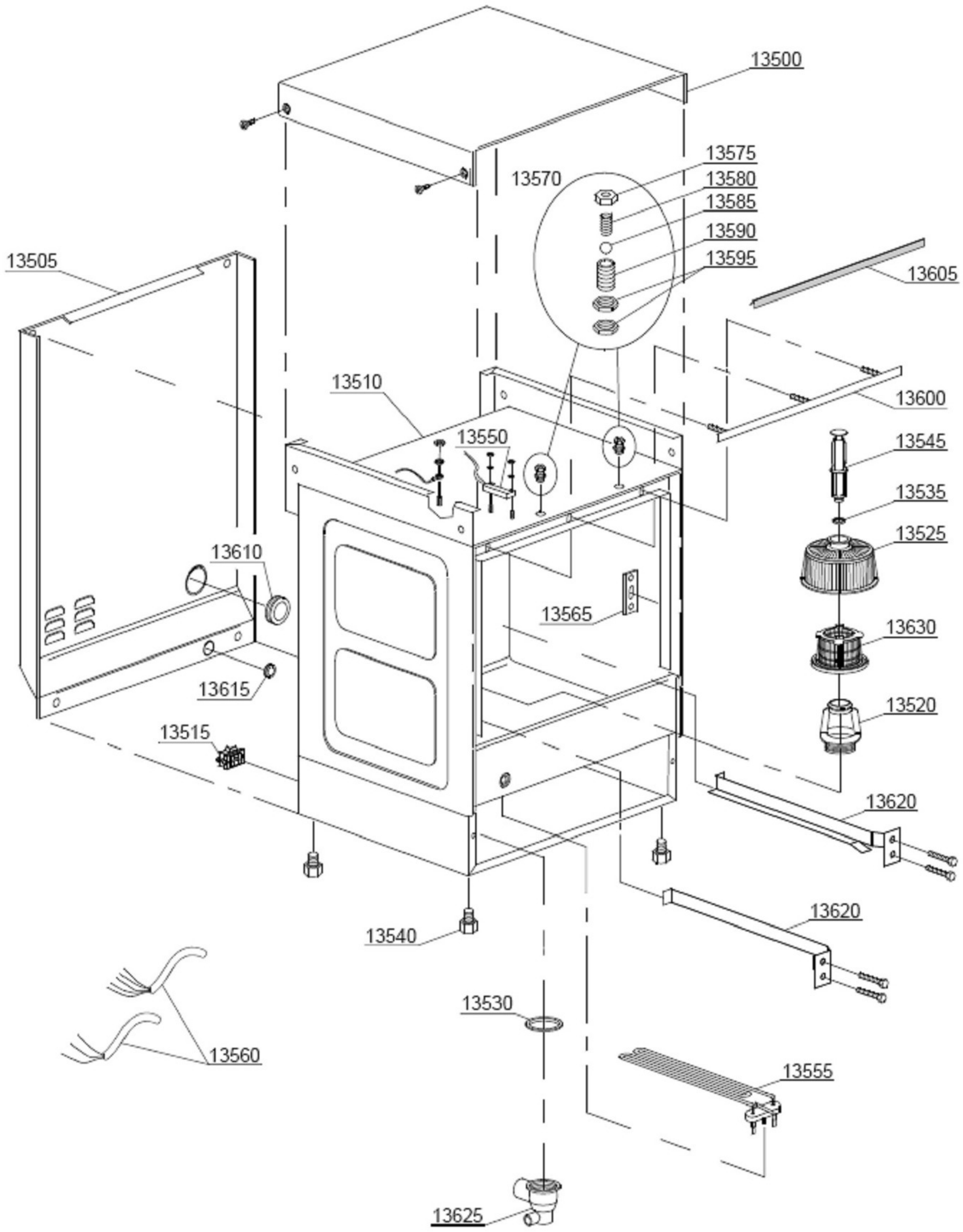

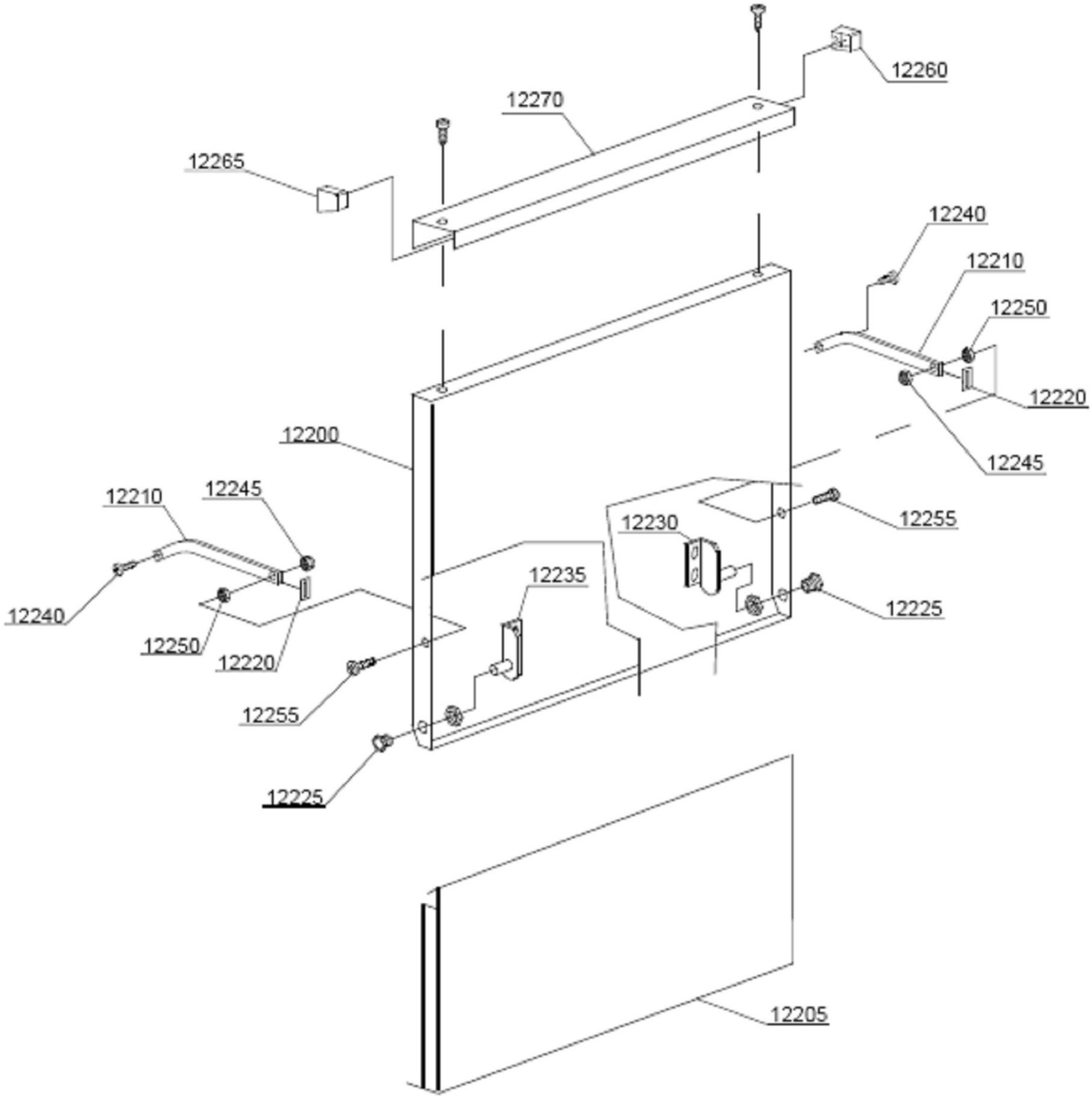
12260
12270
12265
12240
12210
12250
12220
12200
12245
12210
12245
12255
12230
12235
12225
12240
12250
12220
12255
12225
12205

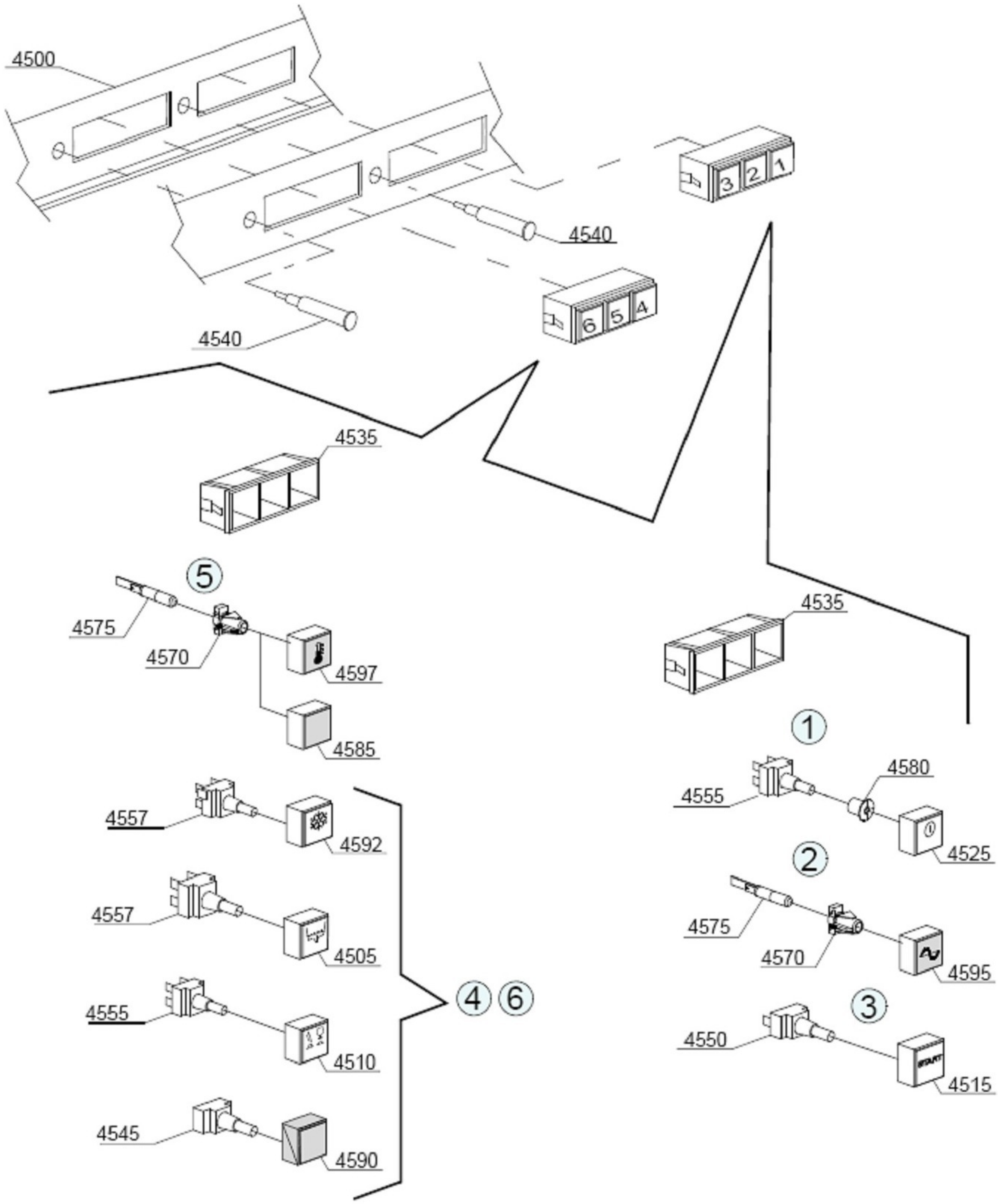
4500
4540
4540
4535
5
4575
4570
4597
4585
4535
1
4580
4555
4525
2
4575
4570
4595
3
4550
4515
4557
4592
4557
4505
4555
4510
4545
4590
4 6

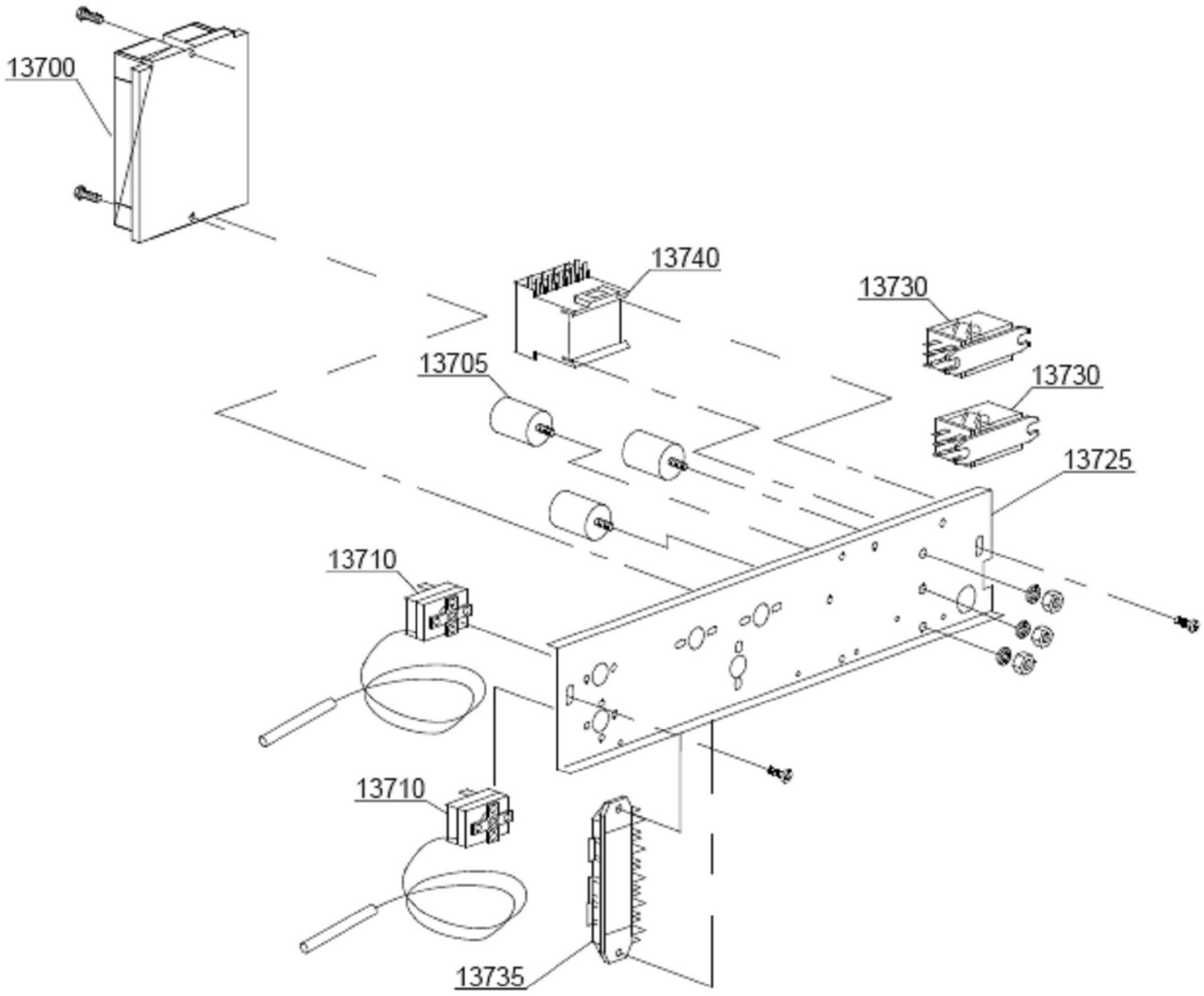
13700
13740
13730
13705
13730
13725
13710
13710
13735

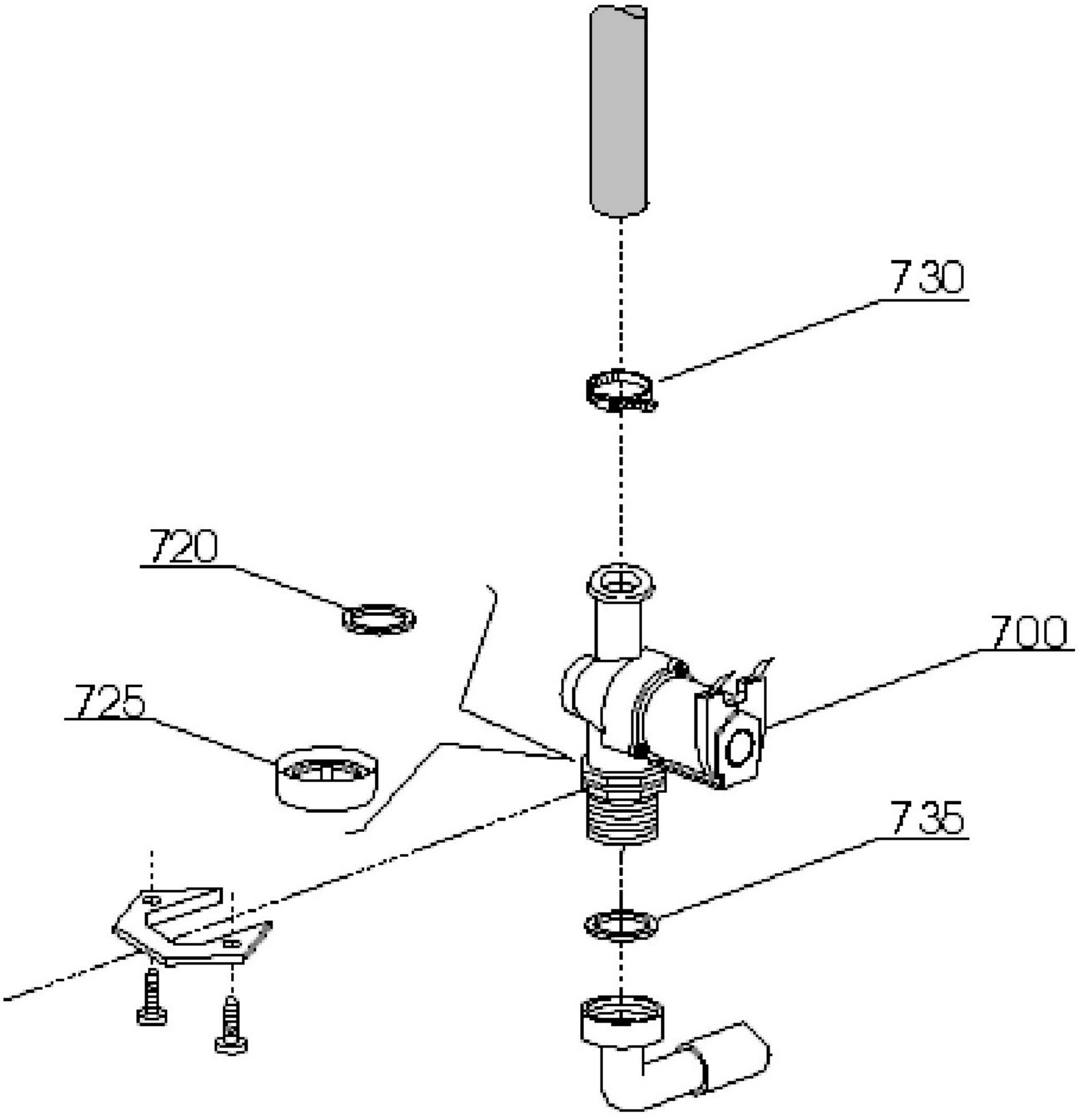
730
720
700
725
735

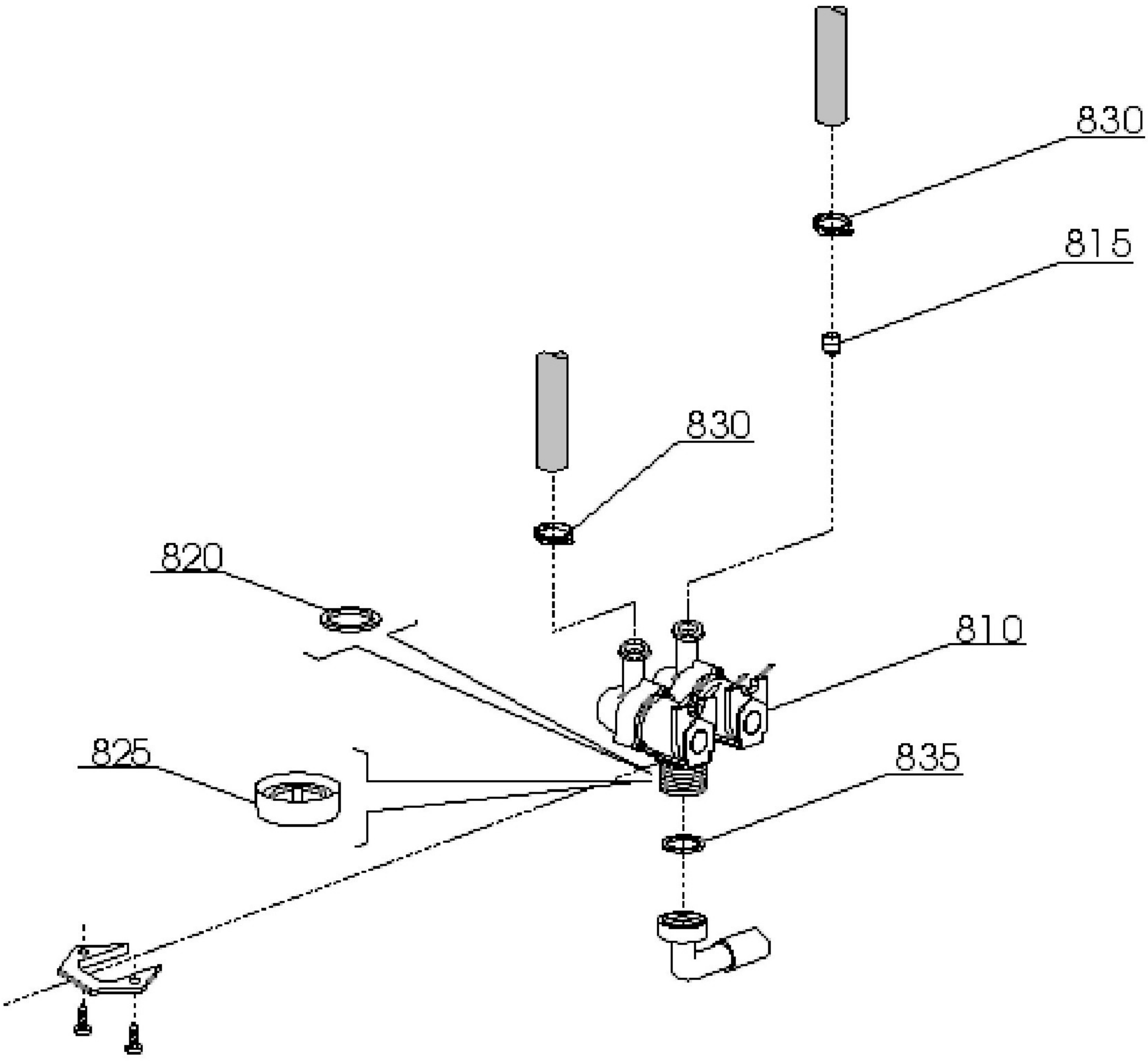
830
815
830
820
810
825
835

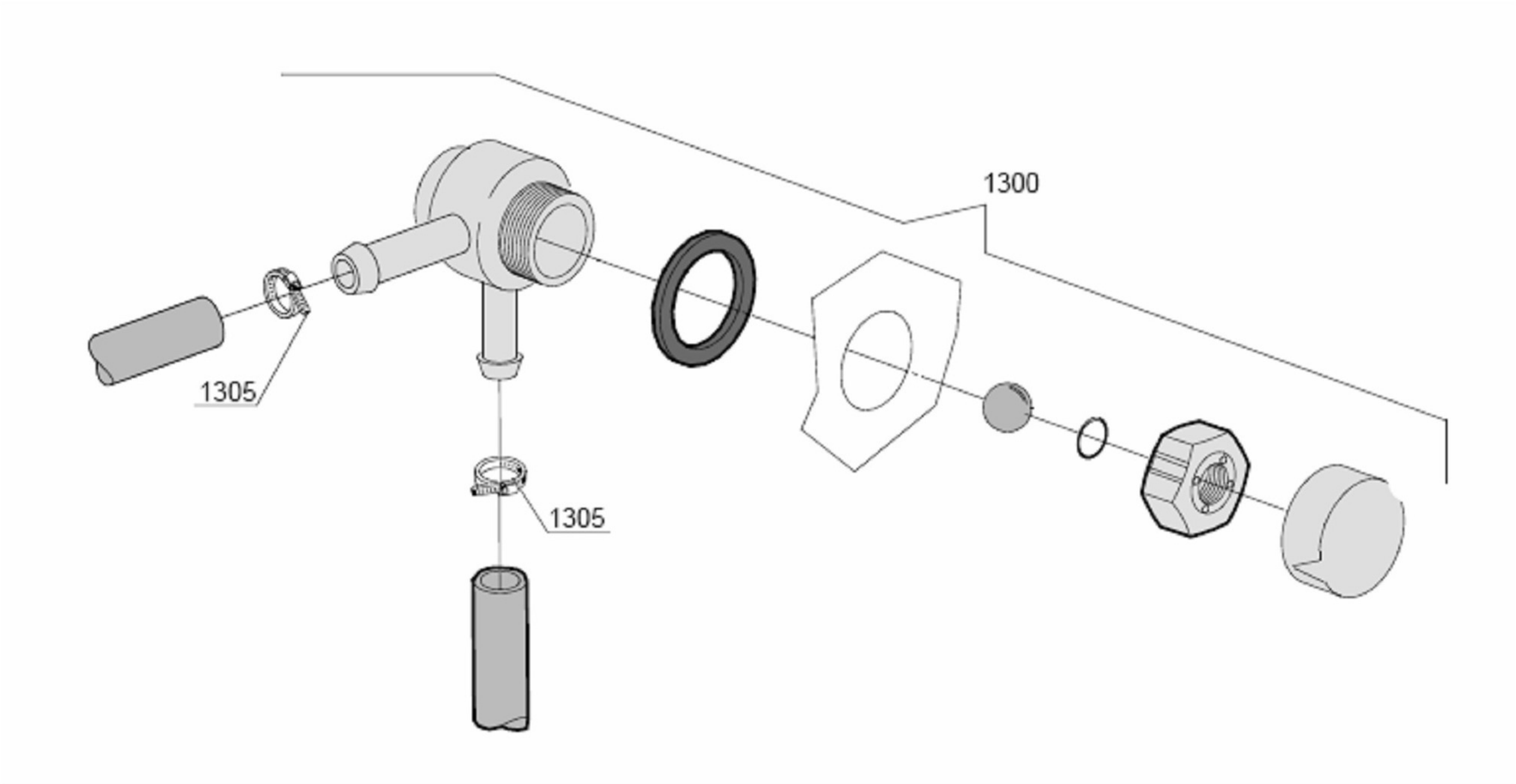
1300
1305
1305

ANGELO PO - LAVASTOVIGLIE A CARICA FRONTALE MONOFASE
KN50M - G006730 - GRUPPO DOSATORE BRILLANTANTE - 01-10-2003 » 01-09-2005

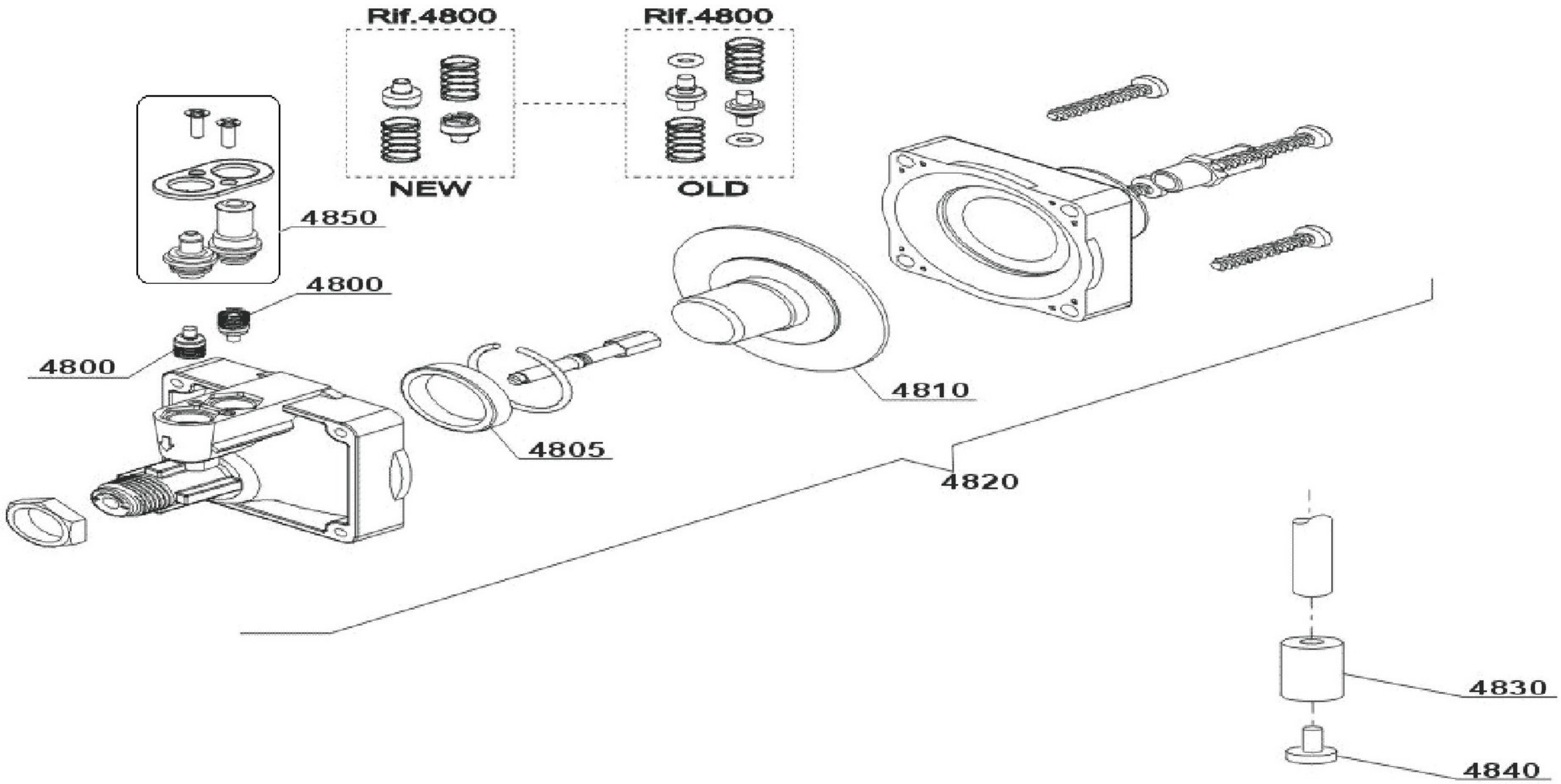

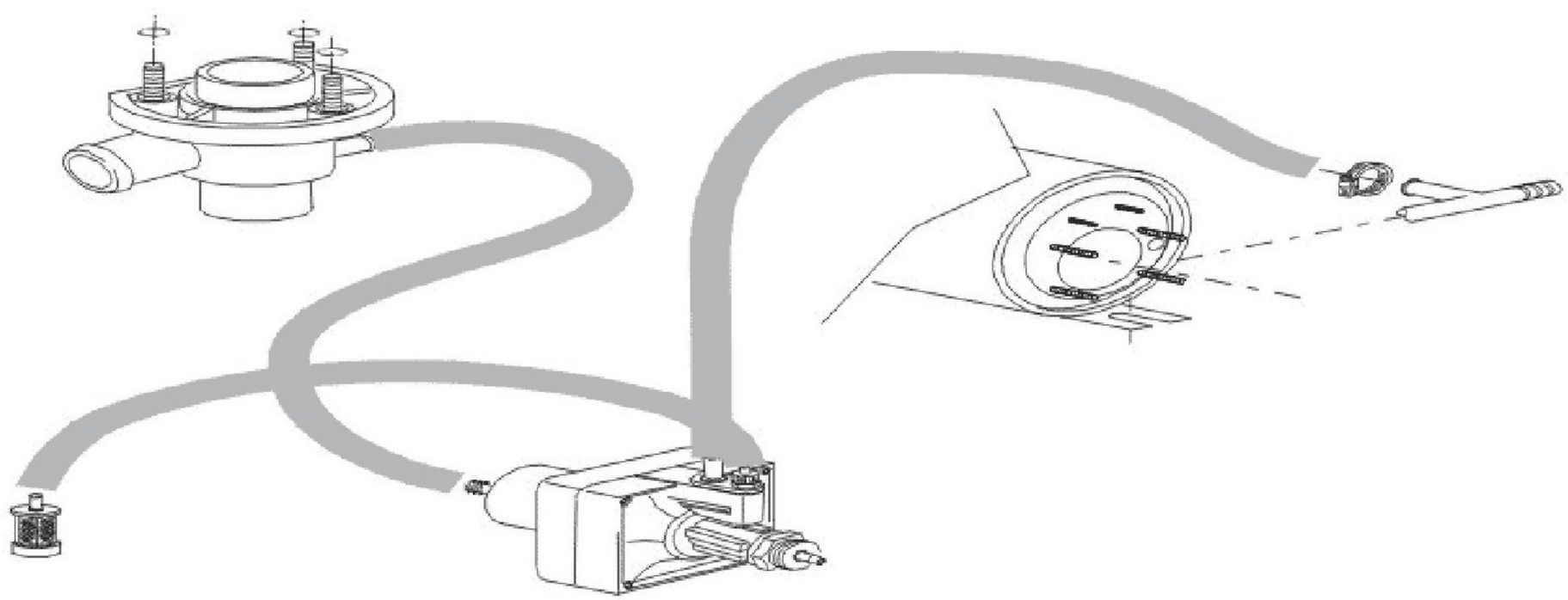

10_004_e

ANGELO PO - LAVASTOVIGLIE A CARICA FRONTALE MONOFASE
KN50M - G011040-GRUPPO BOILER - 01-10-2003 » 01-09-2005

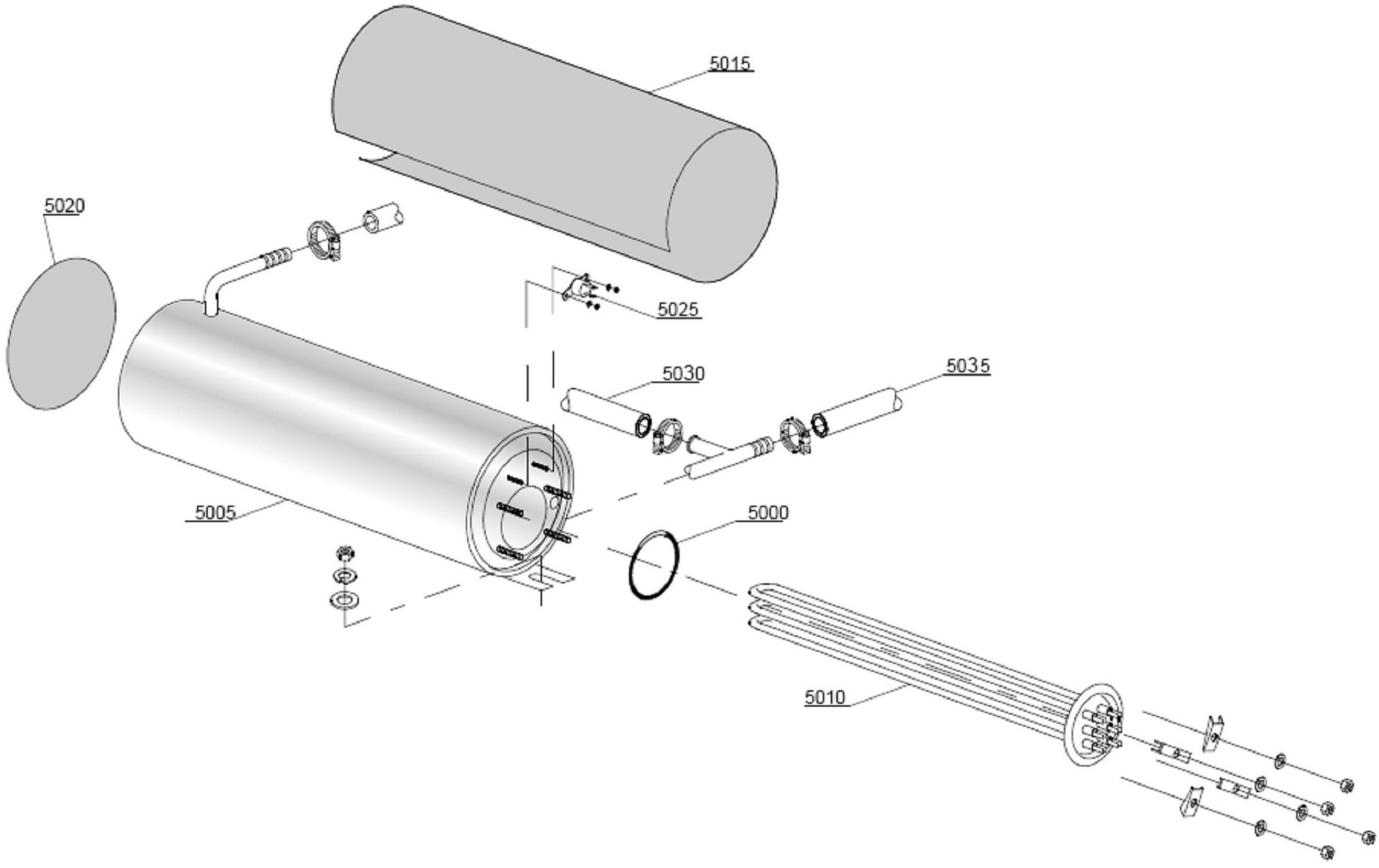

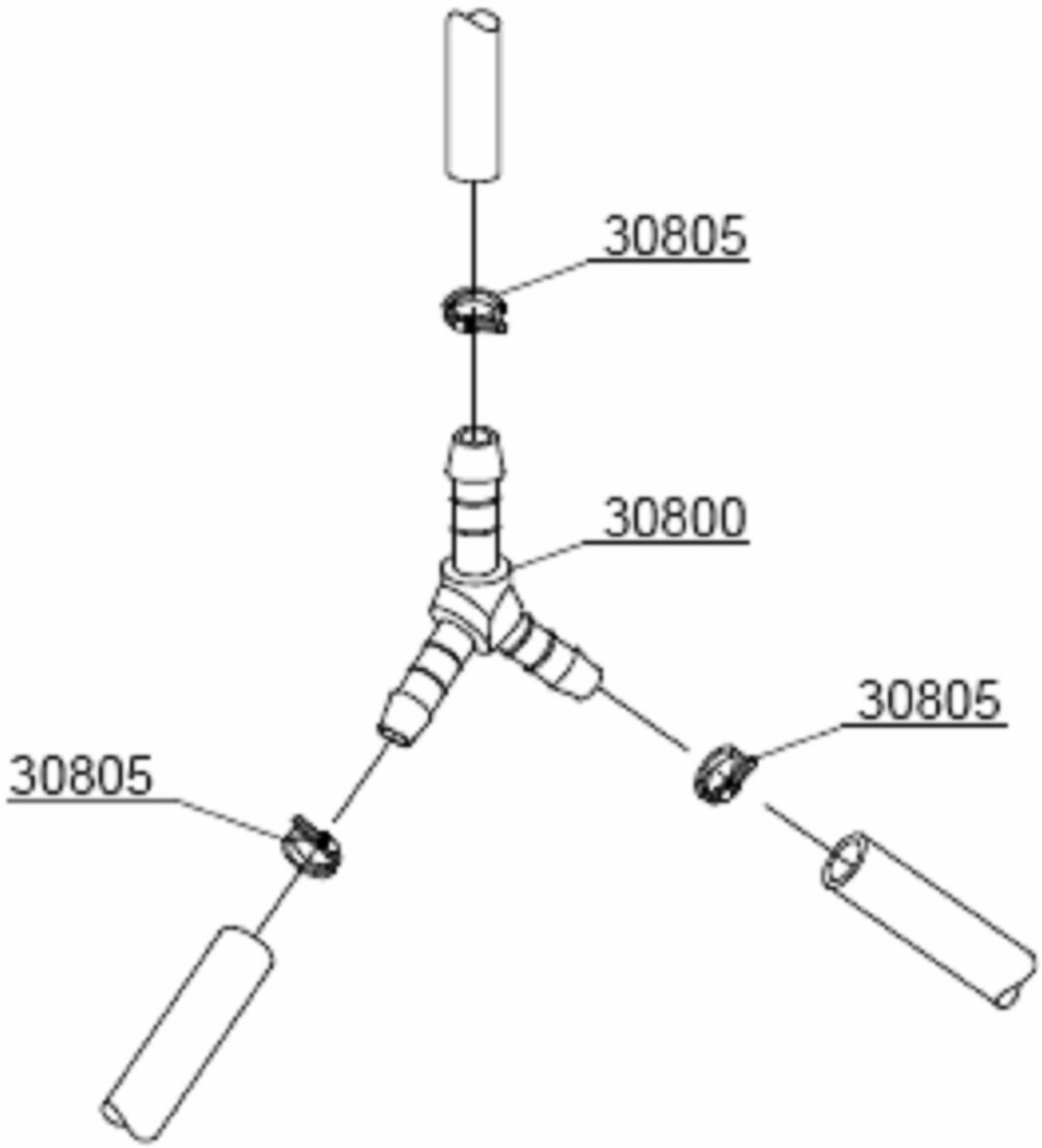
30805
30800
30805
30805

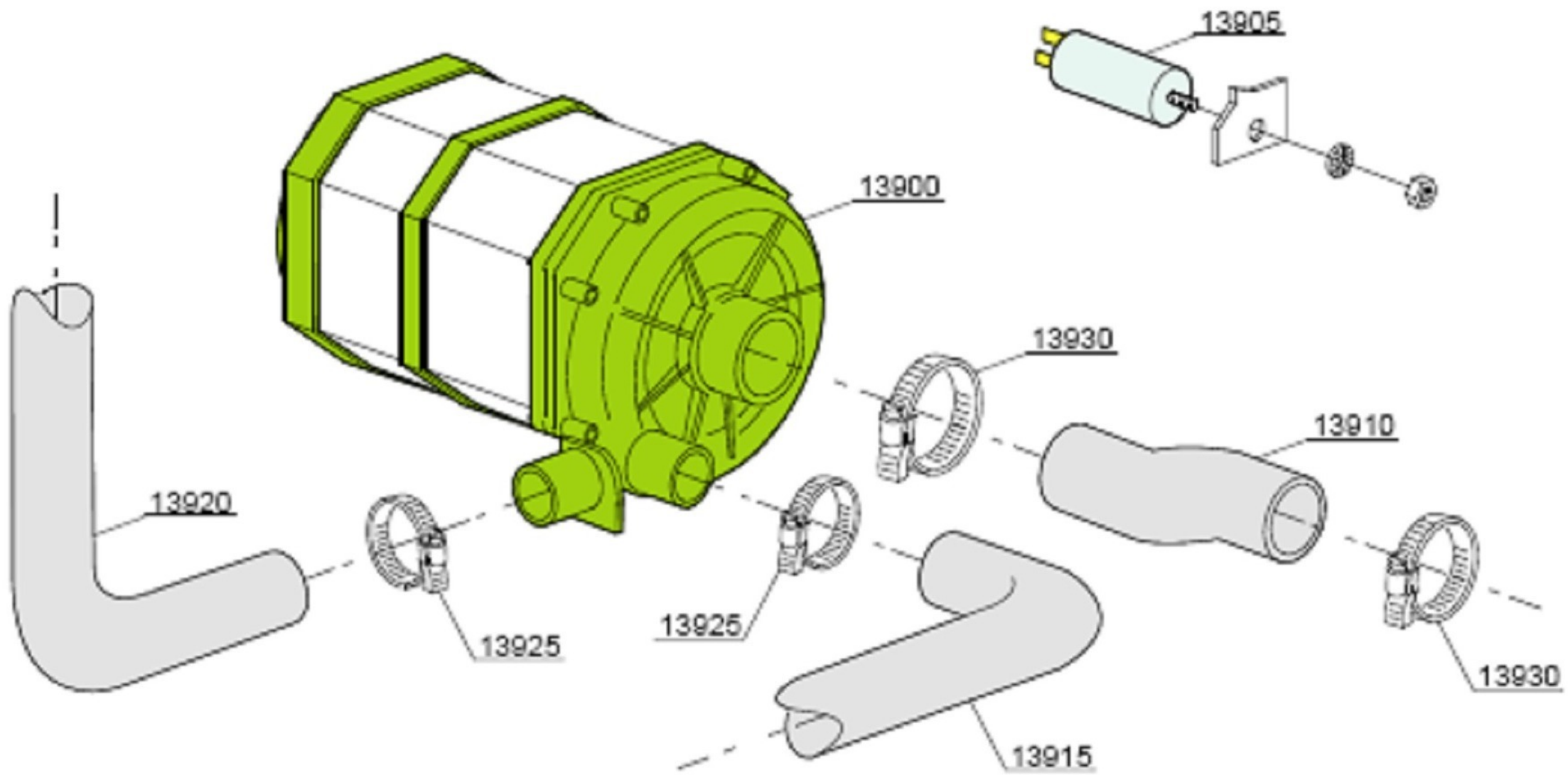
13905
13900
13930
13910
13920
13925
13925
13930
13915

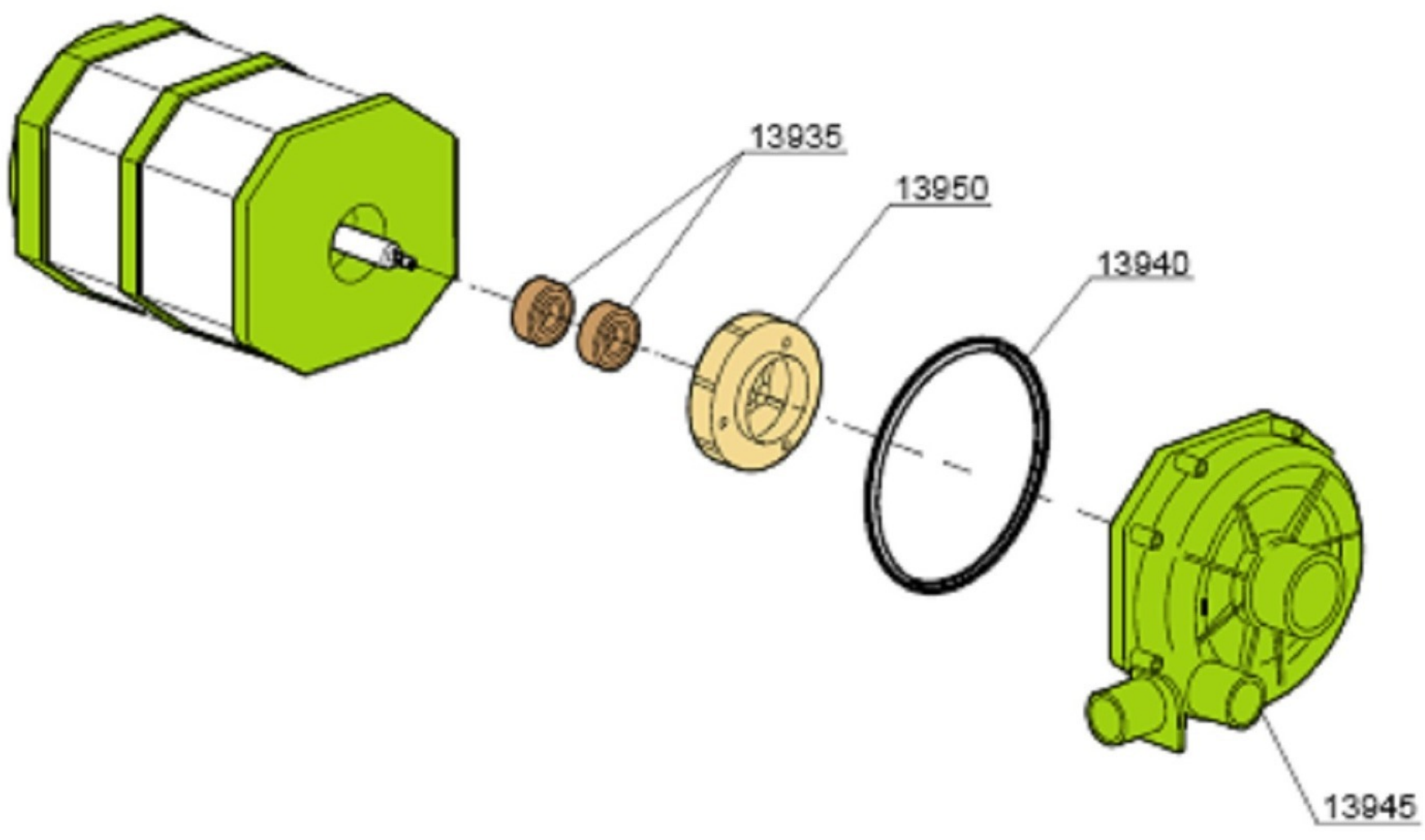
13935
13950
13940
13945

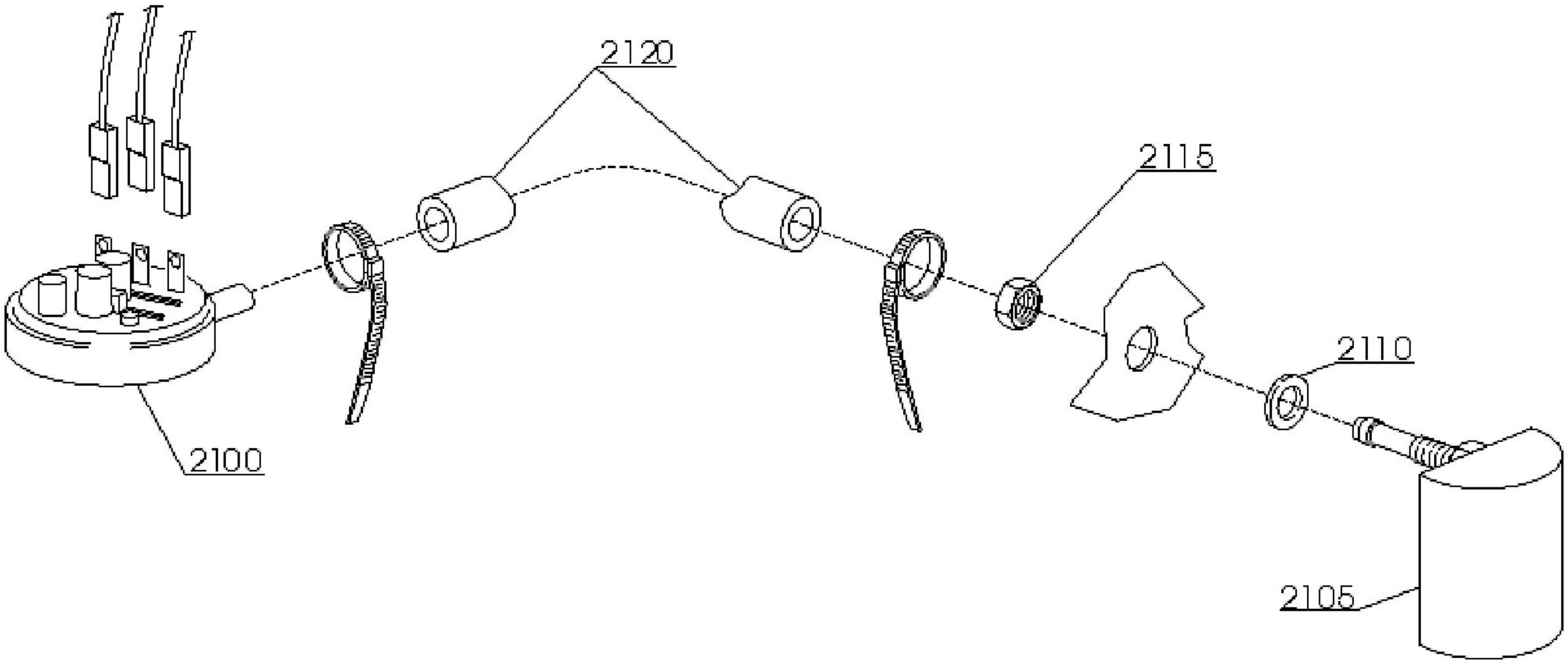
2120
2115
2110
2100
2105

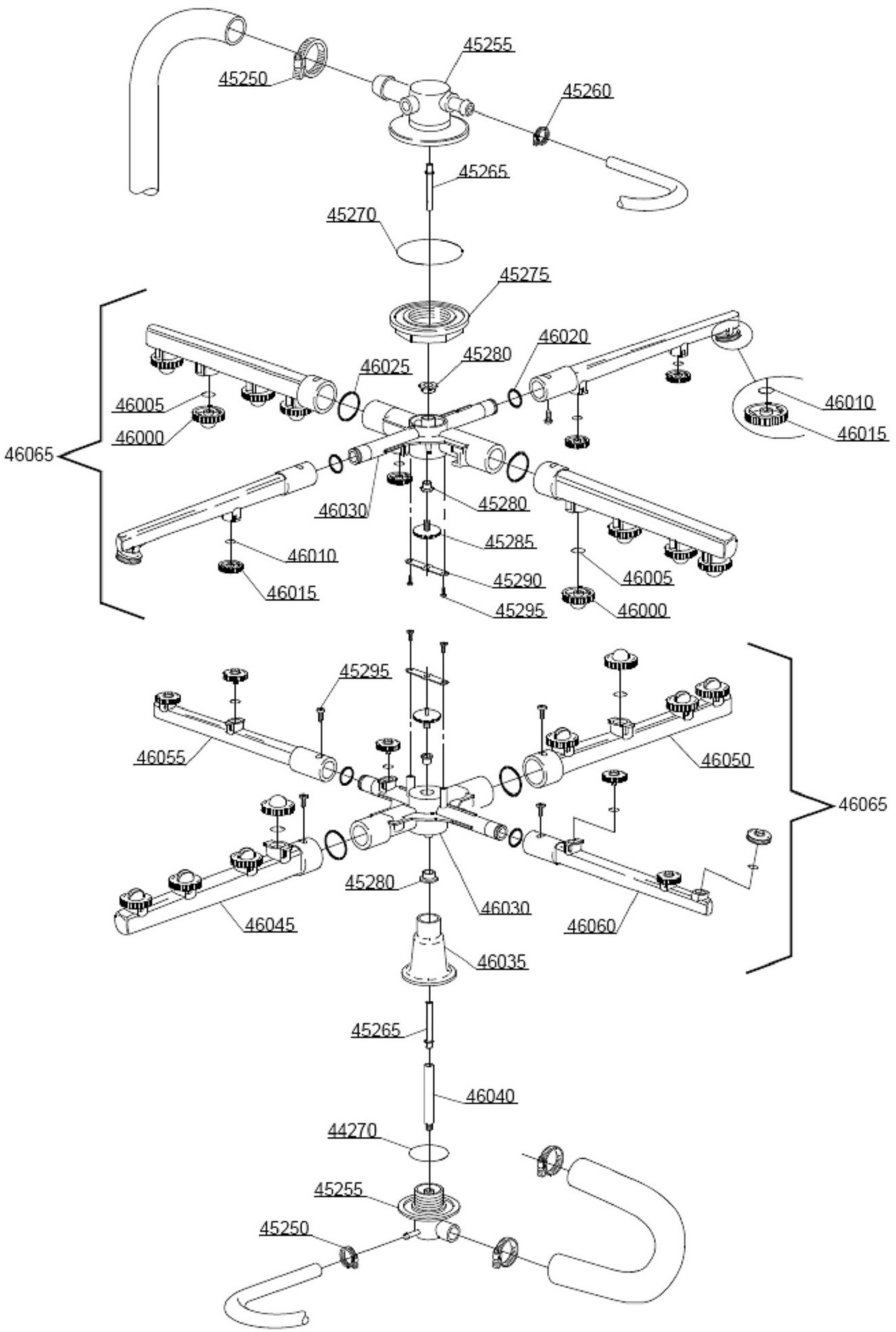
45255
45250
45260
45265
45270
45275
46020
45280
46025
46005
46000
46010
46015
46065
46030
45280
45285
46010
46015
45290
46005
45295
46000
45295
46055
46050
46065
45280
46030
46045
46060
46035
45265
46040
44270
45255
45250